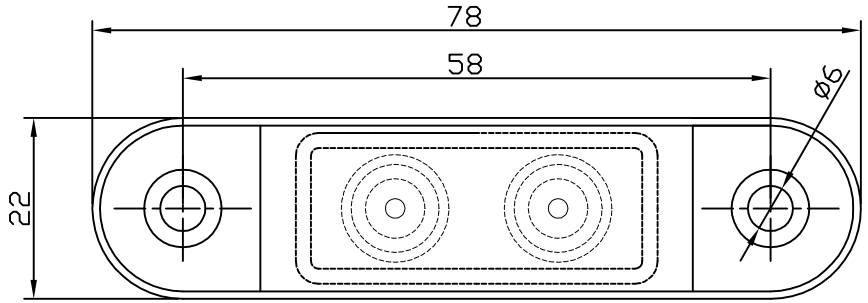
78
58
ø6
22

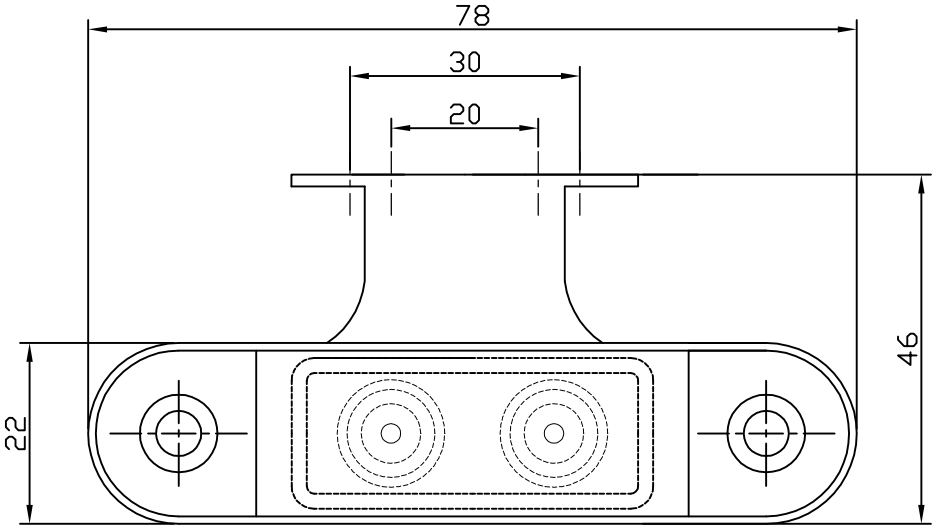
78
30
20
46
22

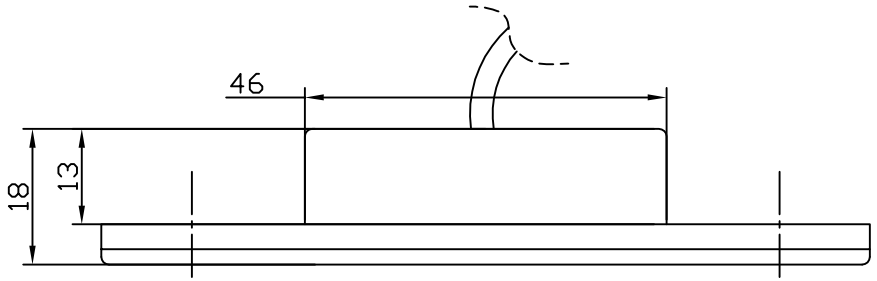
46
18
13

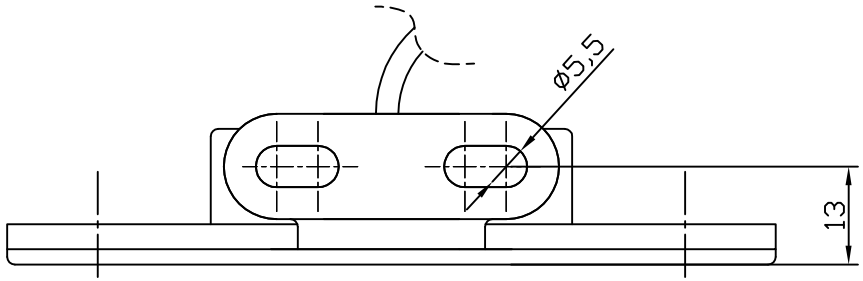
ø5,5
13

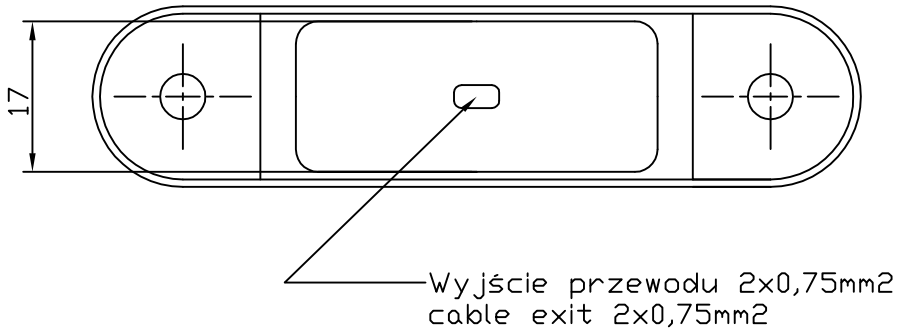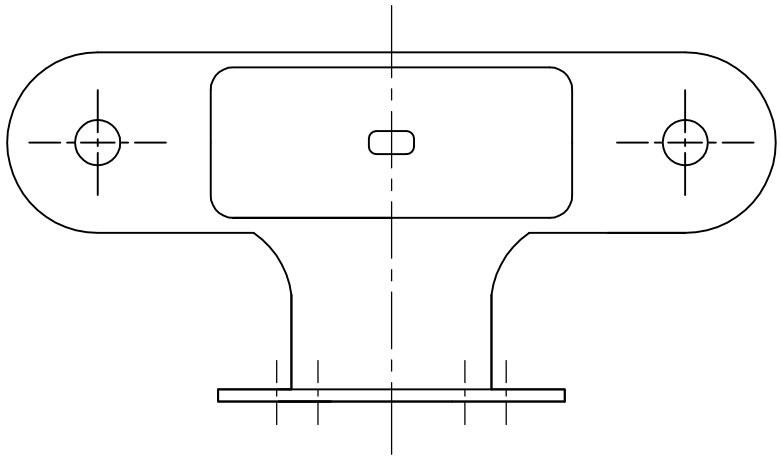
17
Wyjście przewodu 2x0,75mm2
cable exit 2x0,75mm2